L2X Drop-In System
Heißkanaldüsen · Schraubmontage
Nozzles · Screw-in installation

EWIKON

Inhalt / Content

2 - 3 Übersicht
Overview

4 - 7 Nadelverschlussdüse Ø 12 mm
Valve gate nozzle Ø 12 mm

8 - 9 Einbauhinweise für Nadelverschlussdüse Ø 12 mm
Assembly notes for valve gate nozzle Ø 12 mm

Alle Maße in diesem Katalog beziehen sich auf EWIKON Heißkanalkomponenten im aufgeheizten Betriebszustand

All dimensions in this catalogue refer to EWIKON hotrunner components in heated operating condition

Nadelverschlussdüse Ø 12 mm
Valve gate nozzle Ø 12 mm

L2X Drop-In System
Heißkanaldüsen · Schraubmontage
Nozzles · Screw-in installation

EWIKON

Nadelverschlussdüse Ø 12 mm
Übersicht der Versionen

NV95123 . . .

Außenbeheizt, mit Spitzendichtung

Düsenspitze:

-D2: Permanente Nadelführung, Kontur direkt im Einsatz

-E: Permanente Nadelführung, Schraubvorkammer

-F: Permanente Nadelführung, verlängerte Schraubvorkammer

-D7: Nadelführung mit Vorzentrierung, Kontur direkt im Einsatz

Düsenspitze für die Verarbeitung von TPE und TPU:

-D3: Permanente Nadelführung und Wärmeleitelement, Kontur direkt im Einsatz

-E3: Permanente Nadelführung und Wärmeleitelement, Schraubvorkammer

-F3: Permanente Nadelführung und Wärmeleitelement, verlängerte Schraubvorkammer

Valve gate nozzle Ø 12 mm
Versions overview

NV95123 . . .

Externally heated, with tip sealing technology

Nozzle insert:

-D2: Permanent valve pin guide, contour directly in the insert

-E: Permanent valve pin guide, screw-on gate bush

-F: Permanent valve pin guide, extended screw-on gate bush

-D7: Valve pin guide with pre-centering, contour directly in the insert

Nozzle insert for the processing of TPE and TPU:

-D3: Permanent valve pin guide and heat conducting element, contour directly in the insert

-E3: Permanent valve pin guide and heat conducting element, screw-on gate bush

-F3: Permanent valve pin guide and heat conducting element, extended screw-on gate bush

Bestellbeispiel/Ordering example:

NV95123.110 D2 1.5

- 1.5 – ØD der Nadel im Anschnittbereich / Valve pin ØD in the gate area
- D2 – Ausführung der Spitze/Schraubvorkammerbuchse / Version of tip/screw-on gate bush
- 110 – Maß/Dim. X
- NV95123 – Type

Nadelverschlussdüse Ø 12 mm
Übersicht der Versionen

Valve gate nozzle Ø 12 mm
Versions overview

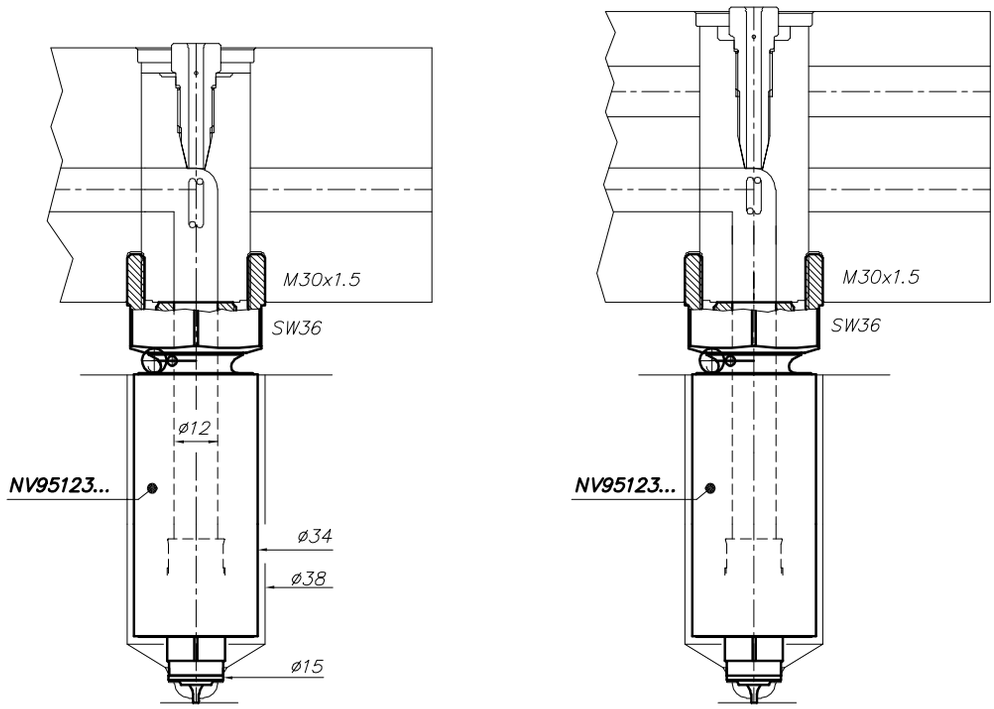

ø12/NV95123...

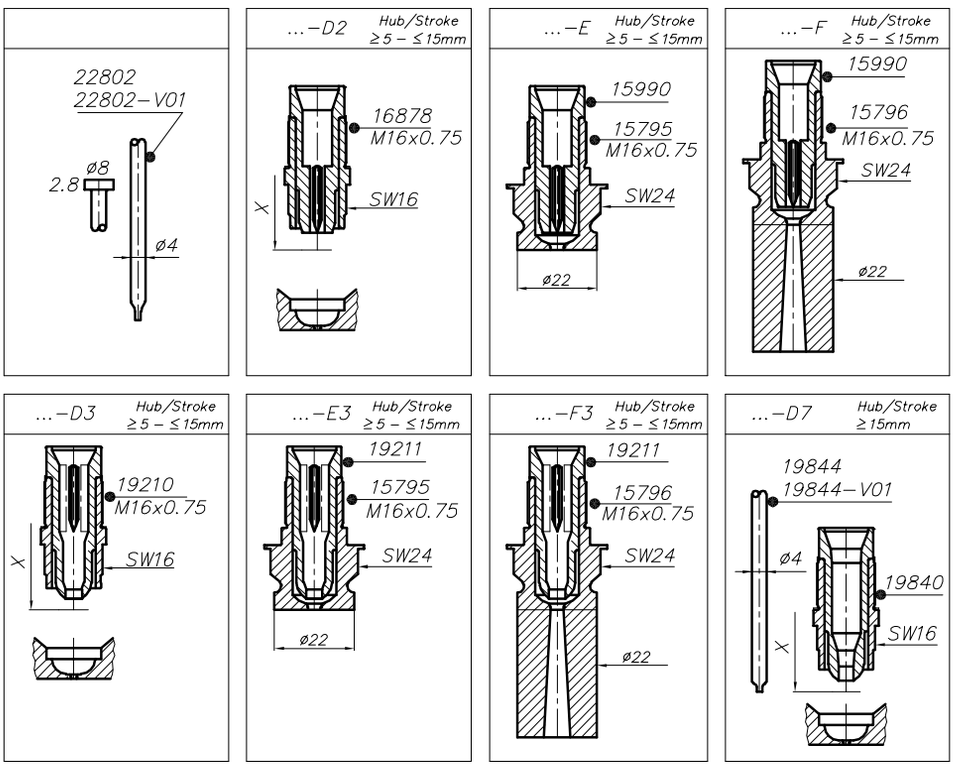

z320-03

L2X Drop-In System
Heißkanaldüsen · Schraubmontage
Nozzles · Screw-in installation

EWIKON

Nadelverschlussdüse Ø 12 mm
Version -D2/-D3

NV95123 . . .

Maß X: 110 / 130 / 150 / 200 / 250 / 300 / 350

Anspritz-ØD: D2 / D3:
Standardanschnitt-Ø D=1,5 mm
Ø D=1,5 - 4,0 mm ist möglich
D7:
Standardanschnitt-Ø D=1,5 mm
Ø D=1,5 - 3,5 mm ist möglich

Valve gate nozzle Ø 12 mm
Version -D2/-D3

NV95123 . . .

Dim. X: 110 / 130 / 150 / 200 / 250 / 300 / 350

Gate-ØD: D2 / D3:
Standard gate Ø D=1.5 mm
Ø D=1.5 - 4.0 mm is possible
D7:
Standard gate Ø D=1.5 mm
Ø D=1.5 - 3.5 mm is possible

Bestellbeispiel/Ordering example:

NV95123.110 D2 1.5

- 1.5: ØD der Nadel im Anschnittbereich / Valve pin ØD in the gate area
- D2: Ausführung der Spitze/Schraubvorkammerbuchse / Version of tip/screw-on gate bush
- 110: Maß/Dim. X
- NV95123: Type

Nadelverschlussdüse Ø 12 mm
Version -D2/-D3

Valve gate nozzle Ø 12 mm
Version -D2/-D3

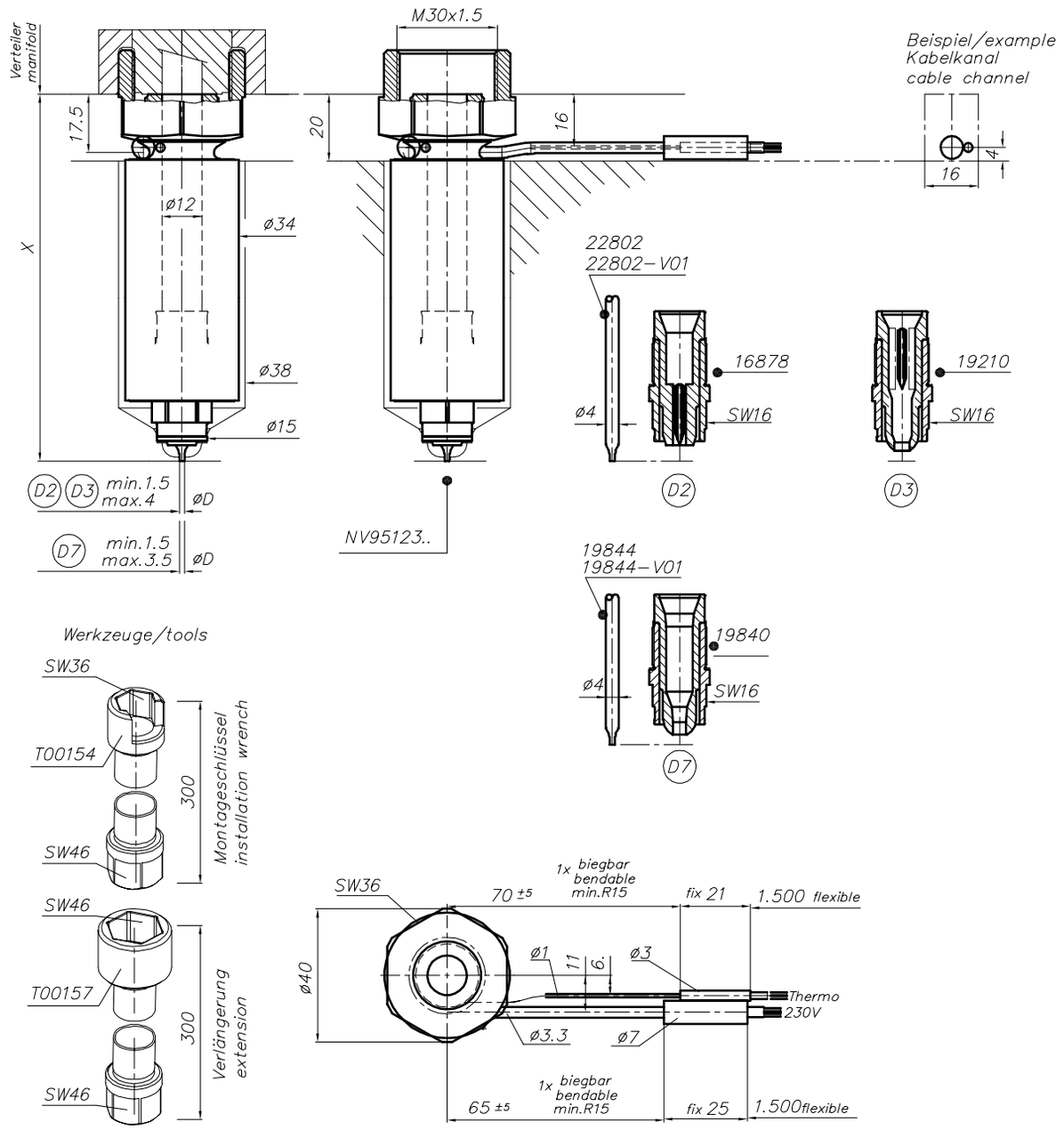

z320-05

L2X Drop-In System

Heißkanaldüsen · Schraubmontage
Nozzles · Screw-in installation

EWIKON

Nadelverschlussdüse Ø 12 mm
Version -E/-E3

NV95123 . . .

Anspritz-ØD: min 1,5 mm, max. 4,0 mm

Valve gate nozzle Ø 12 mm
Version -E/-E3

NV95123 . . .

Gate-ØD: min. 1.5 mm, max. 4.0 mm

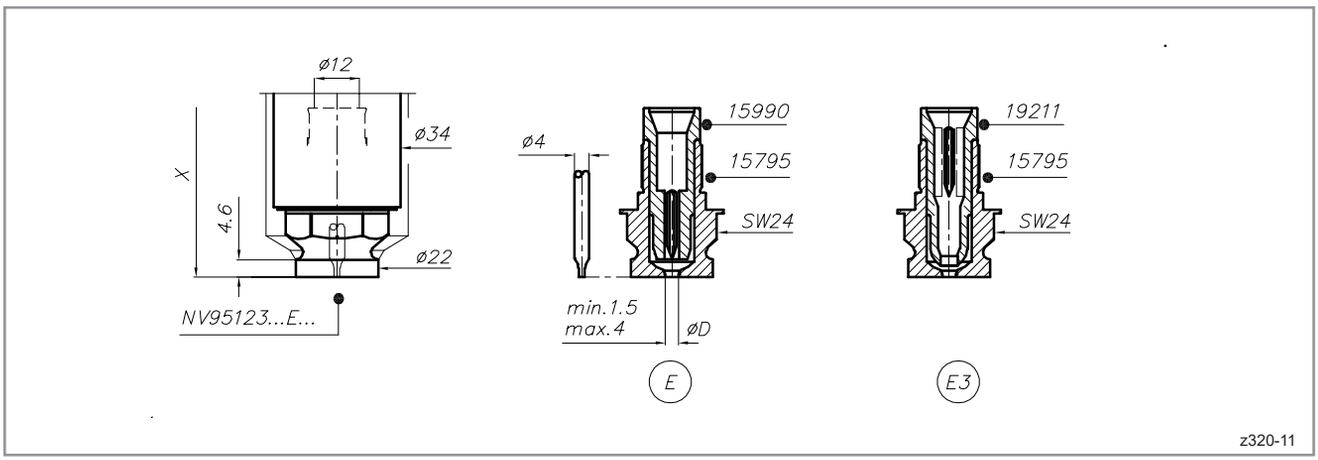

Nadelverschlussdüse Ø 12 mm
Version -F/-F3

NV95123 . . .

Anspritz-ØD: min 1,5 mm, max. 4,0 mm

Valve gate nozzle Ø 12 mm
Version -F/-F3

NV95123 . . .

Gate-ØD: min. 1.5 mm, max. 4.0 mm

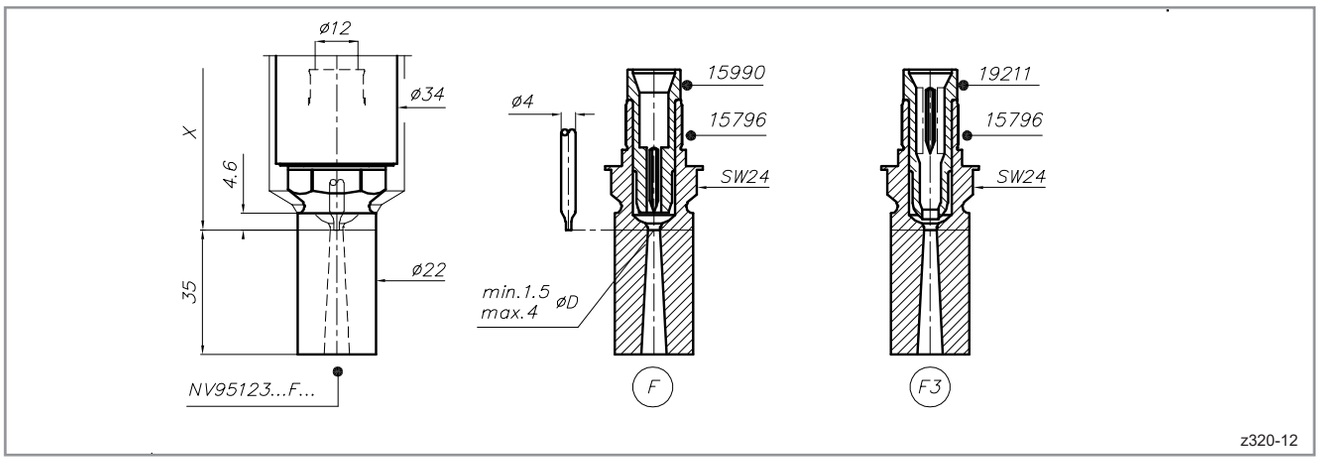

L2X Drop-In System

Heißkanaldüsen · Schraubmontage
Nozzles · Screw-in installation

EWIKON

Nadelverschlussdüse Ø 12 mm
Einbauhinweise

NV95123 . . . D2/D3

Einbaugeometrie im Anspritzbereich
Einbau ohne Vorkammer

Empfehlung:	Kontur vorfertigen und auf 52 HRC härten. Dann Anspritzgeometrien und Passung fertigstellen.

Valve gate nozzle Ø 12 mm
Assembly notes

NV95123 . . . D2/D3

Installation geometry in the gate area
Installation without gate bush

Recommendation:	Machine contour and harden to 52 HRC. Afterwards machine gate geometry and fit.

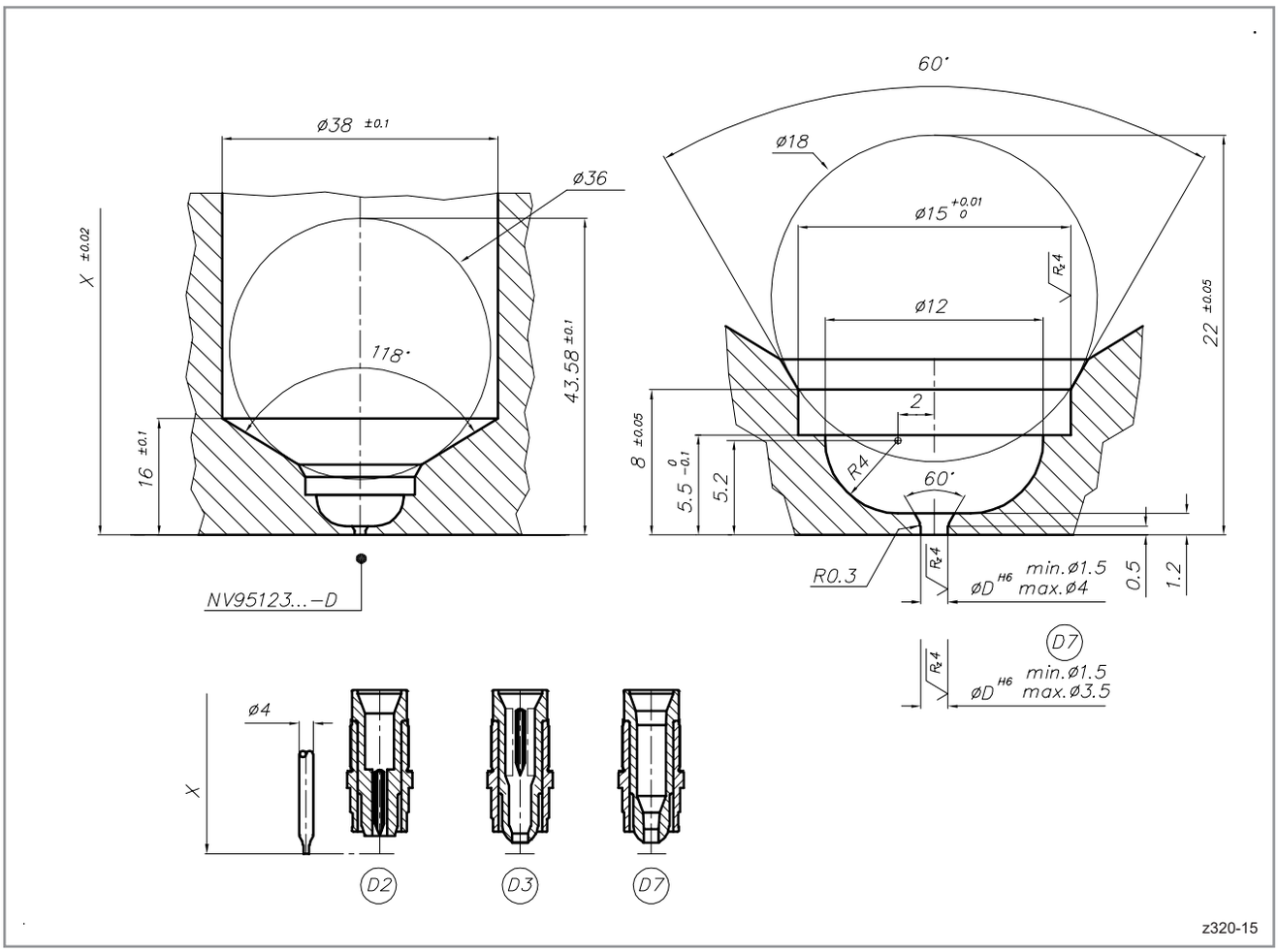

Nadelverschlussdüse Ø 12 mm
Einbauhinweise

NV95123 . . .

Einbaugeometrie im Anspritzbereich
Einbau mit Schraubvorkammer

Valve gate nozzle Ø 12 mm
Assembly notes

NV95123 . . .
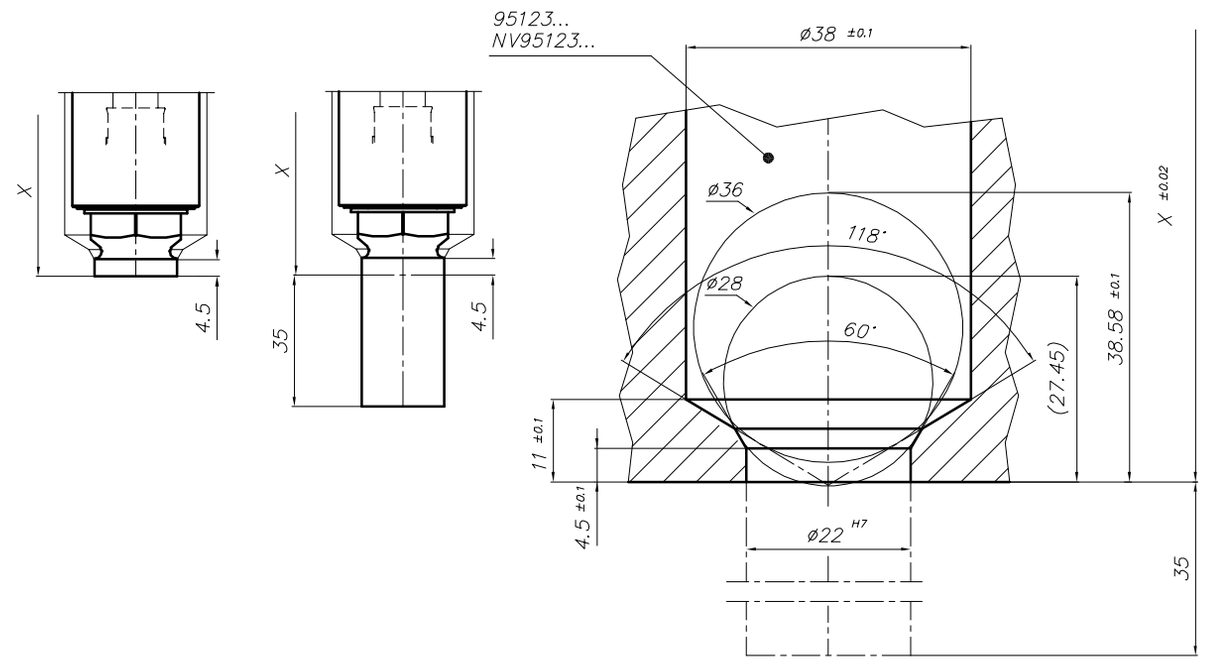
Installation geometry in the gate area
Installation with screw-on gate bush