M305-06

Flanş Kaldırıcı
Flange Lifter
Abstreifer

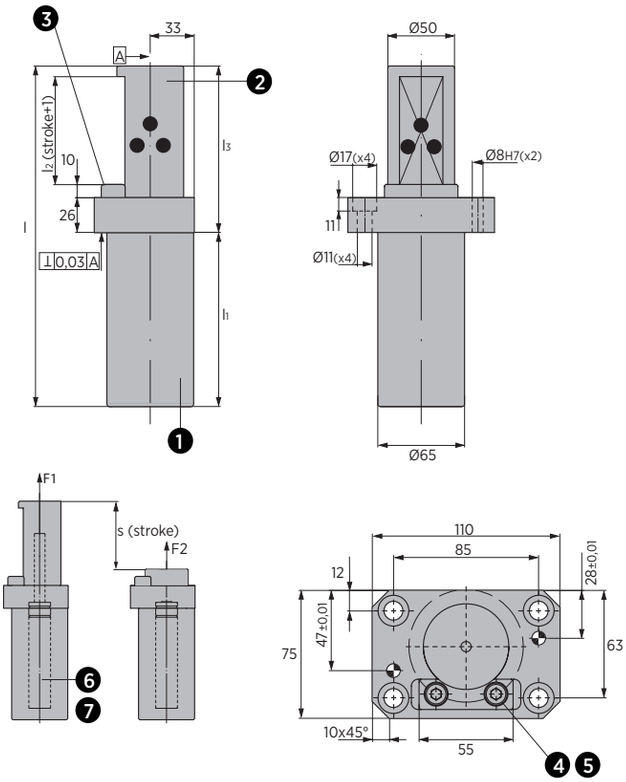

1. Material : EN-GJL300
2. Material : Bronze + Graphite HB > 190
3. Material : 36NiCrMo4
4. M8x30 DIN 912
5. Schnorr Ø8
6. Gas Spring
7. M6x12 DIN 7991

CODE	l	l_1	l_2	l_3	F1 (daN)	F2 (daN)	s
M305-06-50050	196	101	51	95	50	86	50
M305-06-50100	196	101	51	95	100	172	50
M305-06-50150	196	101	51	95	150	258	50
M305-06-50200	196	101	51	95	200	344	50
M305-06-80050	256	131	81	125	50	86	80
M305-06-80100	256	131	81	125	100	172	80
M305-06-80150	256	131	81	125	150	258	80
M305-06-80200	256	131	81	125	200	344	80