ML 3000

SPECIAL SPRINGS

SW

ACTIVE SAFETY

OSAS

USAS

OPAS

Il nuovo codice sarà fornito solo ad esaurimento del vecchio

The new code will be supplied only when the old will be out of stock

Der neue Kode wird nur angegeben, wenn der alte nicht mehr lieferbar ist

Le nouveau code sera fourni uniquement lorsque le vieux stock sera ecoulé

El nuevo código será suministrado sólo cuando se agoten las existencias del antiguo

O novo código irá ser fornecido apenas quando o antigo esgotar stock

easy MANIFOLD

*** $F1_i$ =** Isothermal end force at 100% Cu

**** $F1_p$ =** Polytrophic end force at 100% Cu

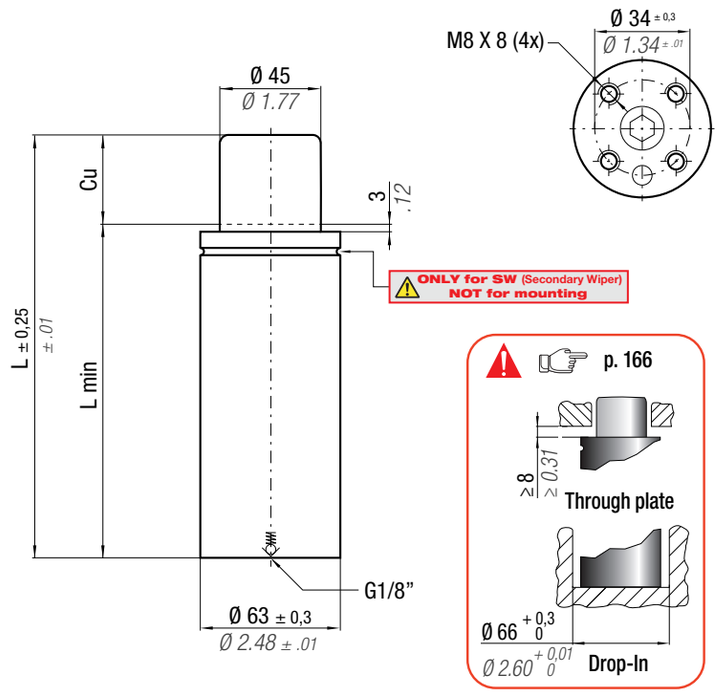

N_2	0 - 80 °C / 32 - 176 °F	ΔP	P max	P min	S	SPM	Max Speed	Maintenance kit
		± 0,33 %/°C	200 bar / 2900 psi	20 bar / 290 psi	15,90 cm² / 2.464 in²	~ 40 - 80 (at 20°C)	1,6 m/s / 62.9 in/s	39BMML03000C

CODE PHASING OUT from 05/2019	NEW	Cu mm	Cu inch	L mm	L inch	L min mm	L min inch	F0 Initial force daN	F0 lb	$F1_i$ End force * daN	$F1_i$ lb	$F1_p$ End force ** daN	$F1_p$ lb	V0 cm³	V0 in³	~Kg	~lb	PED 2014/68/EU
ML 3000 - 015 - C	ML 3000 - 015 - D	15	0.59	100	3.94	85	3.35	3180	7149	4461	10029	5023	11291	105	6.40	1,25	2.76	✓
ML 3000 - 025 - C	ML 3000 - 025 - D	25	0.98	120	4.72	95	3.74	± 5%		5013	11270	5781	12997	136	8.27	1,38	3.04	✓
ML 3000 - 038 - C	ML 3000 - 038 - D	38	1.50	150	5.91	112	4.41	200 bar 2900 psi		5362	12054	6269	14094	184	11.22	1,57	3.46	✓
ML 3000 - 050 - C	ML 3000 - 050 - D	50	1.97	180	7.09	130	5.12			5491	12344	6452	14505	233	14.24	1,78	3.92	✓
ML 3000 - 063 - C	ML 3000 - 063 - D	63	2.48	210	8.27	147	5.79			5658	12720	6690	15039	282	17.19	1,98	4.37	✓
ML 3000 - 080 - C	ML 3000 - 080 - D	80	3.15	250	9.84	170	6.69	+20 °C	+68 °F	5793	13023	6882	15472	347	21.14	2,24	4.94	✓

KIT FOR LINKING

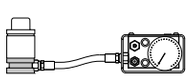

code: 39FML03000B

Sostituire ogni 1.000.000 di cicli. Remplacez à chaque million de cycles. Replace every 1 million cycles. Reemplazar cada 1 millón de ciclos. Nach 1 Mio. Hübe austauschen. Substituir a cada 1 milhão de ciclos.

Bottom base dimension

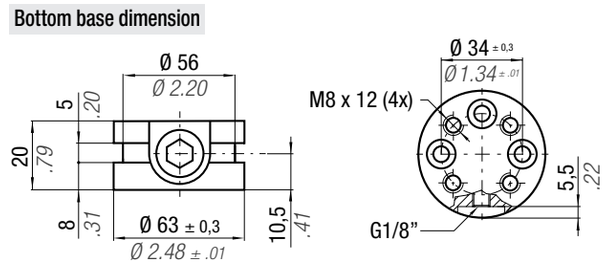

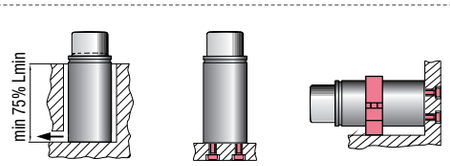

HOW TO ORDER

INSTALLATION GUIDELINE